AVS 170 AJOURÉES

Longerons : épaisseur 170 mm.
Surface ajourée pour laisser passer les salissures.
Moins de prise au vent lorsqu'elles sont articulées.
Lèvre d'appui en standard avec 2 sécurités :
Goujon amovible + anneau pour chaine (voir photos)

▸ **Utilisations :** tracteurs, mini pelles…

Pneumatiques et chenilles caoutchouc.

Rouleaux compacteurs : prévoir un tapis antidérapant.

Capacité maxi
7 820 KG
la paire

Anneau pour chaine ou sangle

REBORDS

sans rebord

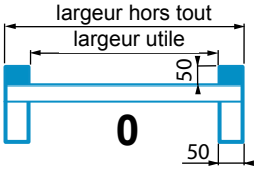

avec rebords

FIXATIONS

STANDARD

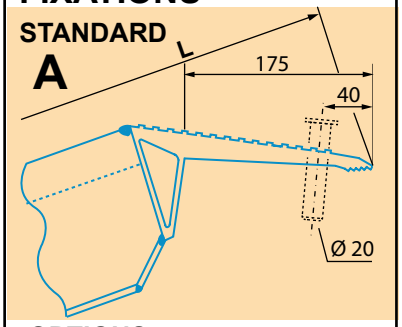

OPTIONS

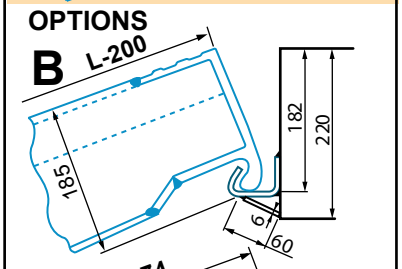

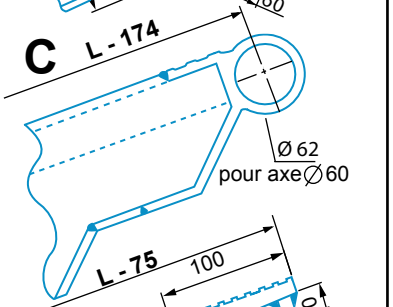

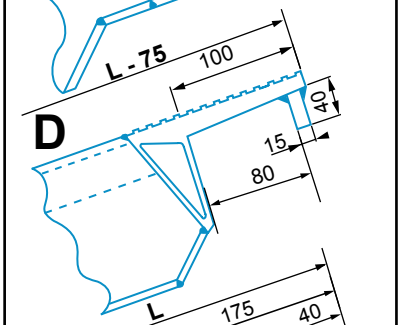

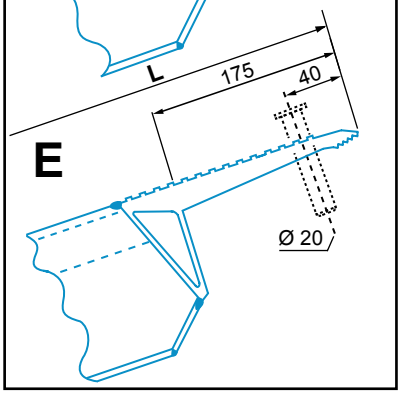

Surface de roulement antidérapante ajourée

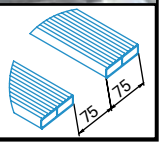

Renfort d'attaque pour chenilles caoutchouc, fourni d'origine

NB : Suivant le type d'accrochage, la longueur et la capacité des rampes peuvent varier.

p.6 du TARIF

Type	Code (voir rebords) repère 1	repère 0	Longueur L (mm)	Largeur (mm) utile	hors tout	Dénivelé (mm) mini	maxi	Capacité (kg/paire)	Poids (kg/unit.)
Ajourées, pour pneumatiques & chenilles caoutchouc							**Capacité pour un empattement ≥ 2 000 mm**		
AVS 170	170.71.003	-	2 885	400	520 +20	590	770	7 710	52
	170.71.005	-	3 285	400	520 +20	680	890	6 770	58
	170.71.008	-	3 885	400	520 +20	810	1 060	5 720	66
	170.71.010	-	4 285	400	520 +20	900	1 170	5 190	72
	170.71.012	-	4 685	400	520 +20	990	1 290	4 740	78
	170.71.015	-	5 285	400	520 +20	1 130	1 460	4 200	87
	170.71.016	-	5 485	400	520 +20	1 170	1 520	4 050	90
	-	170.70.003	2 885	400	500 +20	590	770	7 820	49
	-	170.70.005	3 285	400	500 +20	680	890	6 840	54
	-	170.70.008	3 885	400	500 +20	810	1 060	5 250	63
	-	170.70.010	4 285	400	500 +20	900	1 170	4 530	68
	-	170.70.012	4 685	400	500 +20	990	1 290	3 990	73
	-	170.70.015	5 285	400	500 +20	1 130	1 460	3 380	82
	-	170.70.016	5 485	400	500 +20	1 170	1 520	3 210	84

p.7 du TARIF

	Code		Poids (kg/unit.)
OPTIONS	500.00.049	Rail galvanisé, à souder, la longueur de 950 mm pour fixation B	8
	500.00.048	Rail non peint, à souder, la longueur de 2.600 mm pour fixation B	23
	500.00.047	Rail galvanisé, à souder, la longueur de 2.600 mm pour fixation B	23

Autres dimensions et caractéristiques, nous consulter